Homologation N°

003-BR-29

FICHE D'HOMOLOGATION / *HOMOLOGATION FORM*

COMMISSION INTERNATIONALE DE KARTING - FIA

PROTECTION DES ROUES ARRIERE / *REAR WHEEL PROTECTION*

Constructeur / *Manufacturer*	KG sas
Marque / *Make*	**KG**
Modèle / *Model*	**TRIS**
Catégorie / *Category*	Group 3
Durée de l'homologation / *Validity of the Homologation*	4 ans / *4 years*
Nombre de pages / *Number of pages*	4
La présente Fiche d'Homologation reproduit descriptions, illustrations et dimensions de la protection des roues arrière au moment de l'homologation CIK-FIA.	*This Homologation Form reproduces descriptions, illustrations and dimensions of the rear wheel protection at the moment of the CIK-FIA homologation.*

Photo vue arrière de la protection avec supports / *Photo of the rear of the protection with supports*

Signature et tampon de l'ASN / *Signature and stamp of the ASN*	Signature et tampon de la CIK-FIA / *Signature and stamp of the CIK-FIA*
SPORT	

Copyright © 2019 by CIK-FIA. All rights reserved

Photo vue de dessus avec supports / *Photo from above with supports*

Photo vue de côté avec supports / *Photo from the side with supports*

Copyright © 2019 by CIK-FIA. All rights reserved

Homologation N°

003-BR-29

A	**Cotes / *Dimensions***	
Protection des roues arrière sans supports / *Rear wheel protection without supports*		
Dessin technique (Dimensions d'encombrement) / *Technical drawing (Main external dimensions)*		
Protection seule masse en grammes / *Protection only mass in grammes*	1150 g	± 10 %

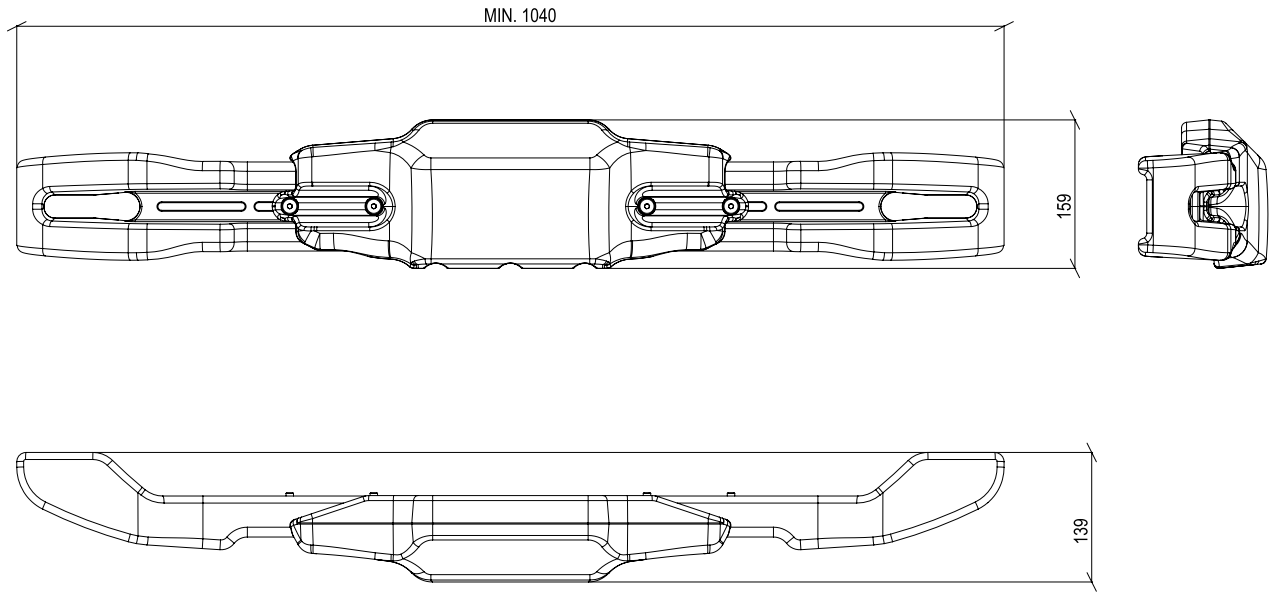

B	**Supports de fixation / *Attachment supports*** Dessin technique explosé / *Exploded technical drawing*	
Support masse en grammes / Support mass in grammes	1030 g	± 5 %

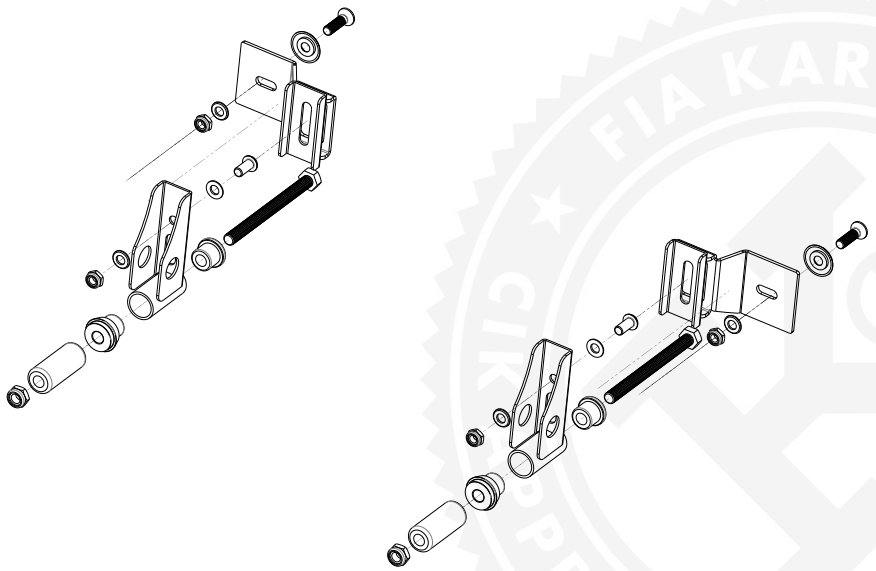

Copyright © 2019 by CIK-FIA. All rights reserved

C	**Photo du marquage du numéro d'homologation et logo CIK-FIA /** ***Photo of marking of homologation number and CIK-FIA logo***

Protection arriere sur les éléments plastiques / *Rear protection plastic part*

Supports / *Supports*

Le marquage et le numéro d'homologation doivent rester clairement visibles en permanence. /
The marking and the homologation number must remain clearly visible permanently.

Copyright © 2019 by CIK-FIA. All rights reserved